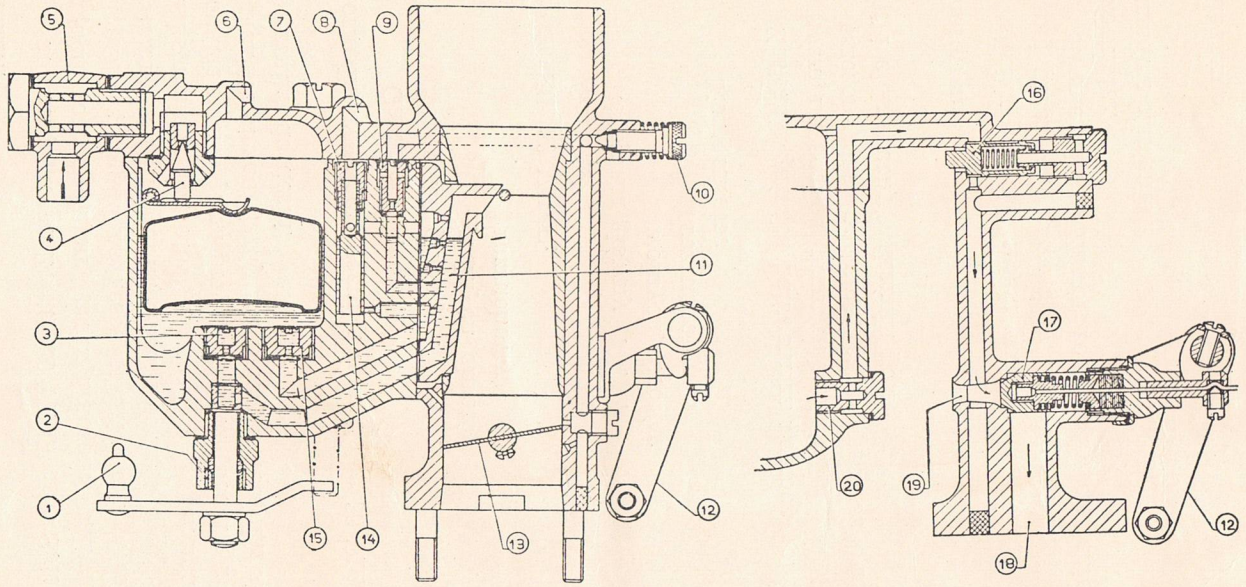

Rys. 4. Przekrój gaźnika Zenith 30 VIMF.

1. Dźwignia uruchamiająca oszczędzacz. 2. Uszczelka. 3. Rozpylacz główny. 4. Iglica. 5. Dopływ paliwa. 6. Odwietrznik komory. 7. Dopływ powietrza do studzienki. 8. Przewód dopływu powietrza do studzienki. 9. Rozpylacz wolnych obrotów. 10. Śrubka regulująca dopływ powietrza wolnych obrotów. 11. Dysza zmieszania i rozpylacz główny. 12. Dźwignia urządzenia rozruchu. 13. Przepustnica. 14. Studzienka. 15. Kompensator. 16. Zawór powietrza dodatkowego. 17. Zawór przyrządu rozruchowego. 18. Przewód doprowadzający mieszankę. 19. Dopływ powietrza. 20. Rozpylacz rozruchowy.